Prinzip Energieerzeugungsanlage

(Nettomessung für Mehrkosten finanzierte Anlagen)

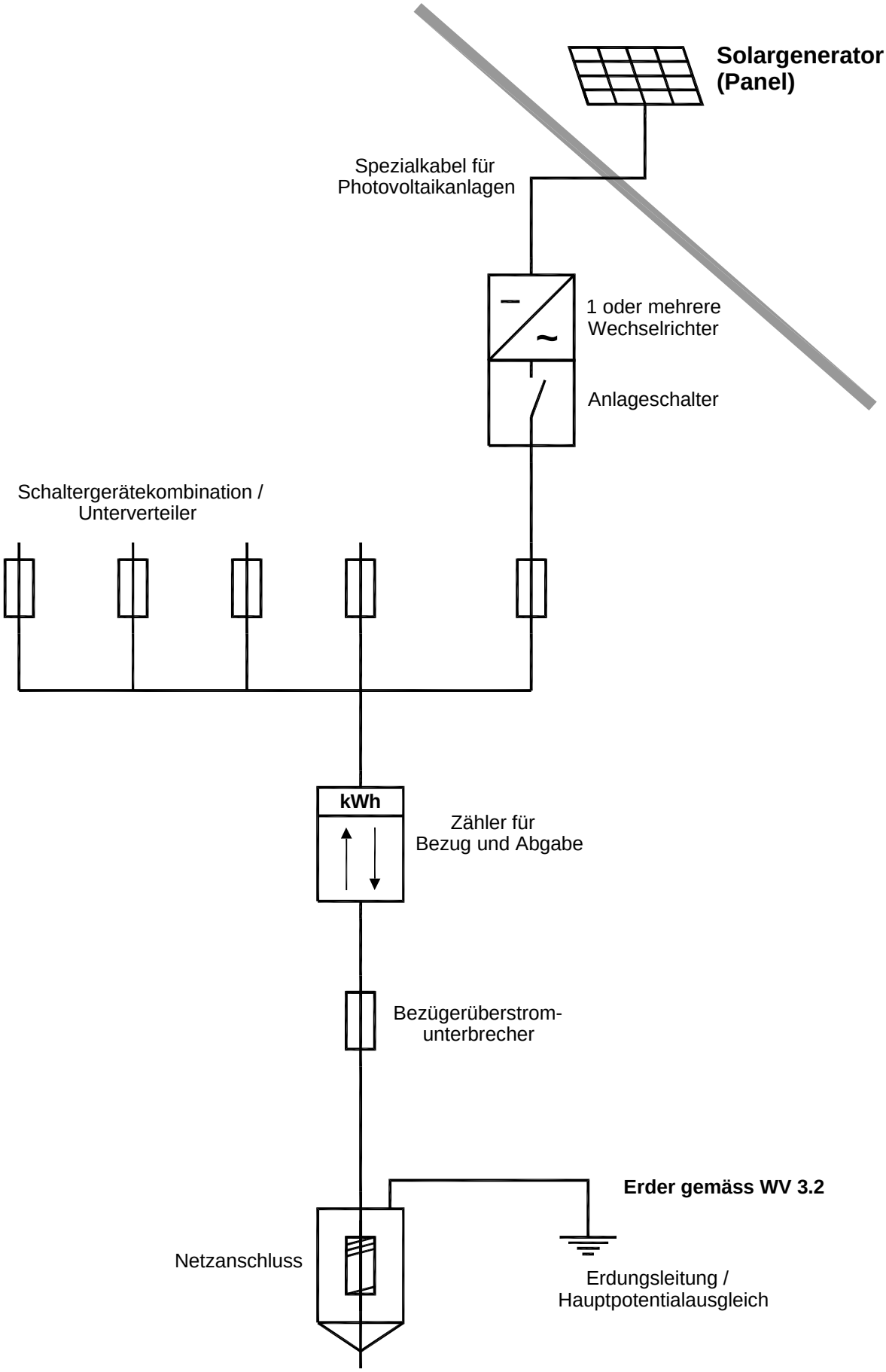

WASSER STROM CATV TIEFBAU

TECHNISCHE BETRIEBE GRABS

11.03.2014/KSt